Solutions professionnelles
de chaleur et de froid

# Pièces détachées

# SKE40



742 route de Senones - 88420 Moyenmoutier
Tél. : 03 29 41 66 75 - Fax : 03 29 42 01 13 - contact@nevo.fr
Adresse postale : NEVO - BP11 - 88480 Etival-Clairefontaine
www.nevo.fr

SARL au capital de 50 000 €
RC Épinal B 480 311 968
APE 2825Z
TVA n° FR 43 480 311 968

# SKE40
# Vue éclatée

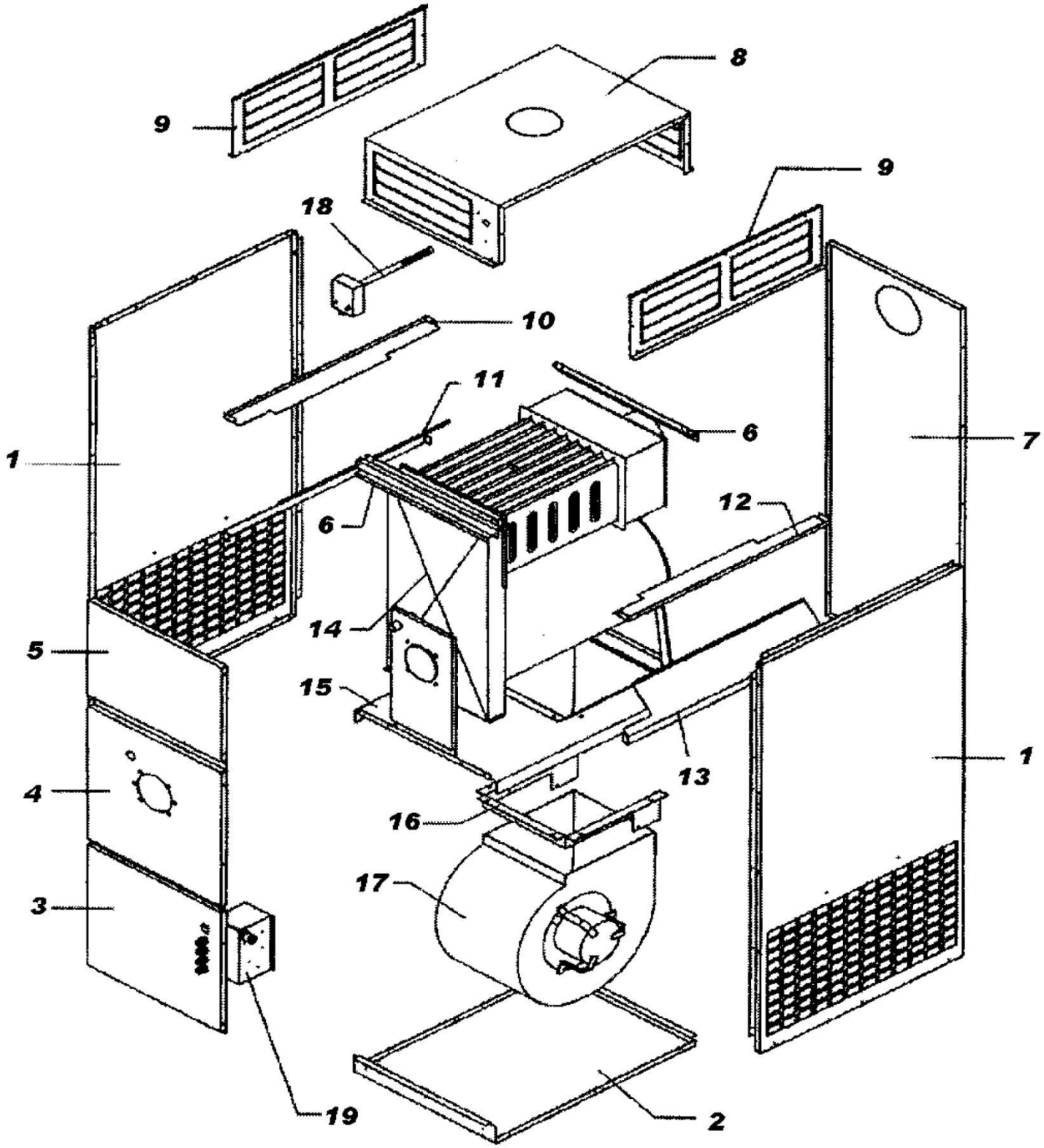

# Liste des pièces de rechange SKE40

| Rep. | Deutsch | English | Français | EDV-Nr. |
|---|---|---|---|---|
| 1 | Gehäuseseitenwand rechts | sidewall, right | paroi latérale droite | 7622300 |
| 1 | Gehäuseseitenwand links | sidewall, left | paroi latérale gauche | 7622300 |
| 3 | Gehäusefrontplatte unten | front plate, underneath | paroi frontale en bas | 7640500 |
| 4 | Frontplatte Brennerdurchführung | front plate, burner lead-in | paroi frontale traversée brûleur | 7640100 |
| 5 | Gehäusefrontplatte oben | front plate (top) | paroi frontale en haut | 7623200 |
| 2 | Grundblech | base | base | 7624400 |
| 1 | Seitenwand rechts mit Isolierung | sidewall,right with isolation | paroi latérale à droite avec isolation | 7622300 |
| 1 | Seitenwand links mit Isolierung | sidewall,left with isolation | paroi latérale à gauche avec isolation | 7622300 |
| 9 | Frontplatte Brennerdurchführung | frontplate,burner lead-in with isol. | paroi frontale traversée brûleur avec isolation | 7623100-03 |
| 10 | Frontblech oben z. Inspektion mit Isol. | inspection plate,top, with isol. | tôle d'inspection avec isolation | 7623200-04 |
| 6 | Trennblech oben vorne | separation front plate, top | tôle séparation frontale en haut | 7630200 |
| 6 | Trennblech oben hinten | separation back plate, top | tôle séparation arrière en haut | 7630200 |
| 6 | Rückwand hinten mit Isol. | back wall with isol. | paroi arrière avec isolation | 7630200 |
| 15 | Trennblech Gebläse | separation plate, ventilator | tôle de séparation ventilateur | 7622200 |
| 16 | Rahmenstütze Gebläse | frame support, ventilator | support cadre ventilateur | 7624600 |
| 10 | Trennblech oben links | separation plate,top,left side | Tôle de séparation en haut à gauche | 7622900 |
| 11 | Hitzeschutzblech unten links | heat baffle, left side, underneath | Déflecteur en bas à gauche | 7622800 |
| 12 | Trennblech oben rechts | separation plate,top,right side | Tôle de séparation en haut à droite | 7623000 |
| 13 | Hitzeschutzblech oben rechts | heat baffle, top, right side | Déflecteur en haut à droite | 7622700 |
| 20 | Abdeckblech oben | cover | Couvercle | 7638600 |
| 21 | Eckteil für Abdeckung oben | knee plate for cover | partie angulaire pour couvercle | 029891 |
| 9 | Seitenausblasgitter | air-outlet grid, side | grille de soufflage latérale | 7638700 |
| 23 | Ausblasgitter stirnseitig | air outlet grid, front | grille de soufflage frontale | 7630300-03 |
| 24 | Halterung Gebläsethermostat + Temp.begr. | thermostate support | support pour thermostat + thermostat limite | 7628400 |
| 14 | Brennkammer/ Wärmetauscher | burning chamber/heat exchanger | Chambre de combustion / échangeur | 6614101 |
| 26 | Tankeinheit | tank | Unité réservoir | 6600500-03 |
| 17 | Elektr. Gebläse DD 10-8 | electr. Ventilator DD10-8 | ventilateur électrique DD10-8 | 037096 |

| | | | | |
|---|---|---|---|---|
| 28 | Thermostat 0 - 40°C | thermostate 0-40°C | Thermostat 0 - 40°C | 029235 |
| 29 | Begrenzerthermostat LS1 100°C L1500 RM | temp.limitor LS1 100°CL1500RM | thermique limite LS1 100°C L1500RM | 1215007 |
| 30 | Raumthermostat TR2 IMIT | room thermostate TR2 IMIT | thermostat d'ambiance TR2 IMIT | 032832 |
| 31 | Haltegriff IN PVC | handle PVC | poignée PVC | 1800456 |
| 32 | Dreikantbefestigung | triangular-fixation | fixation triangulaire | 1050000 |
| 33 | Kunststoff-Dreikantschlüssel | triangular-key | clé triangulaire | 029895 |
| 19 | elektr. Schaltkasten kpl. | electric control box | boîtier électrique cpl. | 2BX0055 |
| 35 | Kontakt, 3-polig | contact, 3-pole | contact, 3-pôles | 1201309 |
| 36 | Wahlschalter Sommer-Winter | swith summer-winter | comutateur été-hiver | 1211015 |
| 37 | Signalleuchte grün | green lamp | lampe verte | 1210016 |
| 38 | Signalleuchte rot | red lamp | lampe rouge | 1210017 |
| 39 | Signalleuchte gelb | yellow lamp | lampe jaune | 1210015 |

# NEVO

La société **Nevo**, qui existe depuis 40 ans, s'est développée autour de **deux spécialités distinctes** :

**Nevo Therm** : les technologies de la chaleur et du froid dans les locaux industriels, tertiaires et commerciaux

- **Chauffage fixe et mobile :** générateurs d'air chaud, électricité, fioul, gaz, brûleurs polycombustibles
- **Climatisation fixe et mobile**
- **Ventilation fixe et mobile** (déstratification)
- **Déshumidification mobile**

Ces solutions sont disponibles à la **vente** (neuf et occasion) ou à la **location**

**Nevo Clean** : les matériels et produits de nettoyage industriel

- **Machines de nettoyage :** aspirateurs professionnels et industriels, injecteurs-extracteurs, autolaveuses, balayeuses, monobrosses, nettoyeurs haute pression, ...; disponibles à la vente (neuf et occasion) ou à la location
- **Matériel de nettoyage :** tapis, raclettes, pelles, manches, seaux et mesures, éponges, perches et brosses, gamme alimentaire, gamme arrosage, gamme EPI, gamme essuyage, balais, frottoirs, serpillières...
- **Produits de nettoyage :** sol et surface, vaisselle, linge, WC, fours, bois et moquettes, vitres, désodorisation, lavage des mains,...

Fabrication et négoce

**NEVO est à votre service depuis 1973**