Solutions professionnelles
de chaleur et de froid

Pièces détachées

MA37

742 route de Senones - 88420 Moyenmoutier
Tél. : 03 29 41 66 75 - Fax : 03 29 42 01 13 - contact@nevo.fr
Adresse postale : NEVO - BP11 - 88480 Etival-Clairefontaine
www.nevo.fr

SARL au capital de 50 000 €
RC Épinal B 480 311 968
APE 2825Z
TVA n° FR 43 480 311 968

MA55 – Vue éclatée

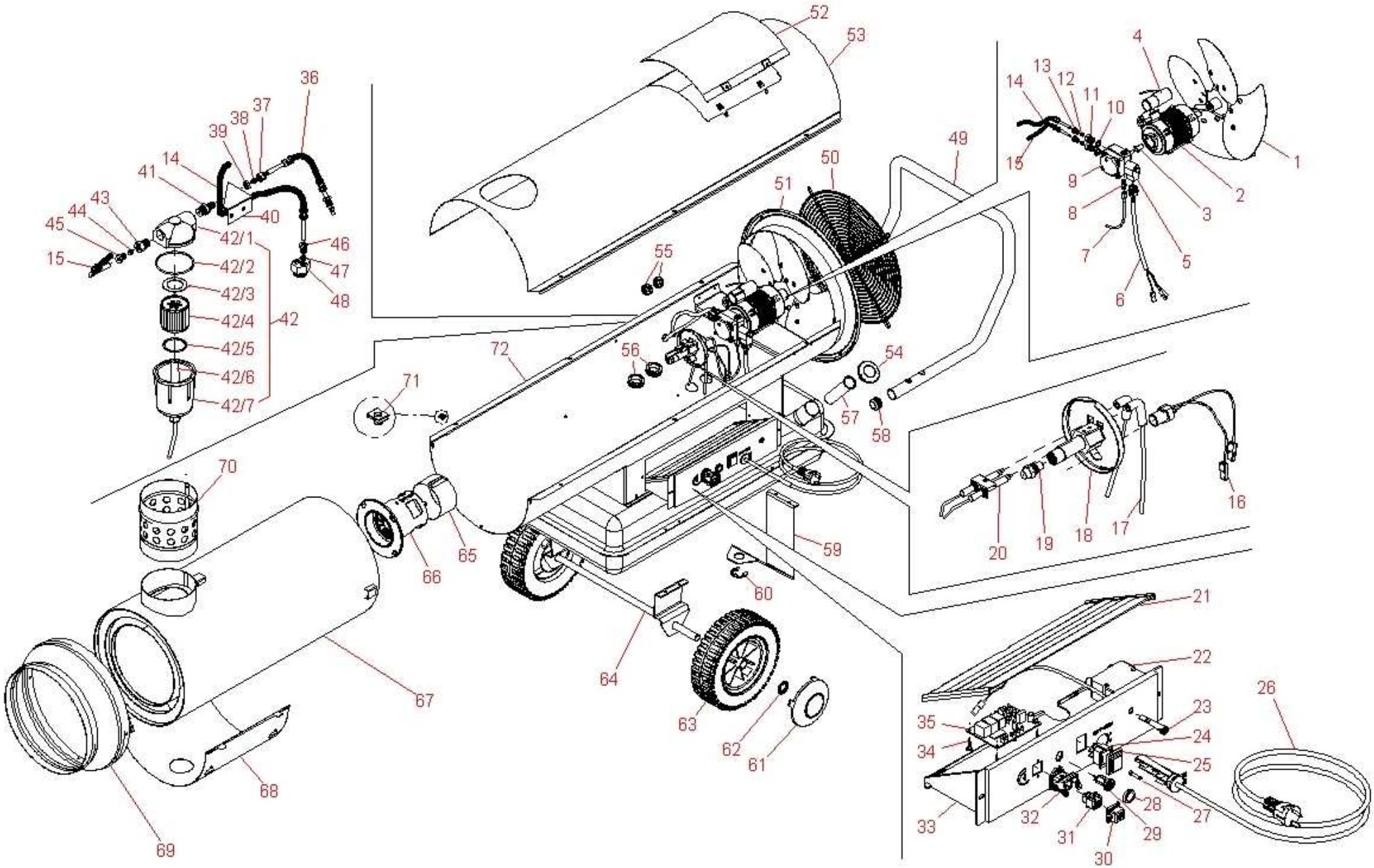

Liste des pièces de rechange

Abb.	Deutsch	Englisch	Französisch	EDV-Nr.
1	Ventilator	Fan	ventilateur	032638
2	Motor	Motor	moteur	032639
3	Kupplung	Joint	joint	004612
4	Kondensator	Capacitor	capaciteur	032640
5	Magnetspule	Coil	électrovanne	032623
6	Kabel und Stecker	Cable + Connector	câble et connecteur	032624
7	Ölleitung Pumpe	Microhose	tuyau fioul pompe	004631
8	Doppelnippel	Fitting	double nipple	004632
9	Pumpe	Pump	pompe	032641
10	Unterlegscheibe	Washer	rondelle	032625
11	Verschraubung	Fitting	raccord vissé	004391
12	Schneidring	Ogive	anneau	004615
13	Verschraubung	Fitting	raccord vissé	004616
14	Rücklauf	Backflow Hose	tuyau retour	004692
15	Vorlauf *	Inflow Hose	tuyau d'entree	004618
16	Fotozelle	Flame Sensor	fotocellule	032627
17	Zündkabel	Ht Cable	câble d'allumage	032628
18	Brennerkopf	Burner Head	tète brûleur	032630
19	Düse 0,65 GPH 60° H Danfoss	Nozzle	gicleur	032642
20	Zündelektrode	Electrode	électrode	004623
21	Abdeckung	Cover	couvercle	035714
22	Transformator	Transformer	transformateur	035909
23	Kontrollampe bis III.02	Power Supply Lamp	Lampe de controle	004638
	Kontrollampe ab IV.02	Power Supply Lamp	Lampe de controle	027677
24	Schalter Ein/Aus *	On/Off Switch	interrupteur marche/arrèt	004422
25	Schutzkappe	Cap	capouchon	004421
26	Netzkabel	Power Supply Cable	câble d'alimentation	004639

27	Sicherung	Fuse	fusible	004792
28	Schutzkappe	Cap	capouchon	004446
29	Entstörknopf	Reset Pushbutton	bouton de réarmement	032633
30	SCHUTZKAPPE	Socket Cap	capouchon	004449
31	STECKD.EINSATZ	Socket Body	insert pour prise	004447
32	STECKD.GEHÄUSE	Socket Casing	manteau de la prise	004445
33	Schalttafel(leeres Gehäuse)	Control Panel	Boitier	035713
34	Distanzhülse	Spacer	boulon d'écartement	037826
35	Steuergerät	Burner Control	platine	032635
36	Ansaugschlauch	Suction Hose	tuyau d'aspiration	004654
37	Verschraubung	Fitting	raccord vissé	004653
38	Schneidring	Ogive	anneau	004615
39	Mutter	Nut	ecrou	037518
40	Filterhalter	Filter Bracket	support fîltre	
41	Verschraubung	Fitting	raccord vissé	004652
42	FILTER,KOMPL. Unbeheizt	Oil Filter	filtre complét	023382
42	FILTER,KOMPL.	Oil Filter	filtre complét	004647
42/1	Filterkopf	Cover	couvercle	029467
42/4	FILTEREINS.F.BEHEIZ.FILTER	Cartridge	cartouche filtre	004650
42/2/3/5	Dichtungssatz *	Seal And Gasket Kit	kit joints	005129
42/6	Heizpatrone	Heating Element	rechauffeur	004716
42/7	Metalltasse des beheizten Filters	Filter Glass	bol métalique du filtre	025724
43	Verschraubung	Fitting	raccord visé	004391
44	Schneidring	Ogive	olive	004615
45	Verschraubung	Fitting	raccord visé	004616
46	Verschraubung	Fitting	raccord visé	004616
47	Schneidring	Ogive	olive	004615
48	Verschraubung	Suction Fitting	raccord vissé	004655
49	Griff	Handle	poignée	
50	Schutzgitter	Guard	grille de protection	

51	Lufteinlaß	Air Inlet	entrée d'air	
52	Revisionsdeckel	Inspection Cover	couvercle de révision	
53	Oberteil	Upper Shell	partie supérieure	
54	Tankdeckel	Tank Cap	couvercle reservoir	004606
55	Dichtung	Gasket	joint	037825
56	Dichtung	Gasket	joint	004918
57	Tanksieb	Filling Filter	tamis du reservoir	004605
58	Stopfen	Handle Cap	bouchon	004601
59	Befestigungswinkel Tank	Tank Support	fixation reservoir	
60	Seegerring	Spring	ressort	004603
61	Radkappe	Wheel Cap	chapeau roue	032673
62	Zackenring	Seeger Ring	anneau	004670
63	Rad	Wheel	roue	032674
64	Achse	Axle	axe	035352
65	Lufteinstellung	Air Lock	régulateur d'air	034975
66	Brennkammereinlaß	Chamber Inlet	entrée chambre combustion	037519
67	Brennkammer	Combustion Chamber	chambre de combustion	035499
68	Hitzeschutzblech	Chamber Shield	écran contre surchauffe	
69	Luftausblas	Air Outlet	sortie d'air	045312
70	Abgasstutzen	Flue Collar	cheminée	037904
71	Befestigungsclip	Fixing Clip	clipe de fixation	032672
72	Unterteil	Lower Shell	partie inférieure	
	Typenschild	Hot Surface Label	type étiquette	
	Typenschild	Hot Surface Label	type étiquette	
	Warnschild	Warning Label	étiquette "alerte"	
	Warnschild	Warning Label	étiquette "alerte"	
	Bedienungsanleitung	Instruction Manual	manuel technique	
	Sicherheitstemperaturbegrenzer	Overheat Thermostat	Limiteur de température	037369

NEVO

La société **Nevo**, qui existe depuis 40 ans, s'est développée autour de **deux spécialités distinctes** :

Nevo Therm : les technologies de la chaleur et du froid dans les locaux industriels, tertiaires et commerciaux

- **Chauffage fixe et mobile :** générateurs d'air chaud, électricité, fioul, gaz, brûleurs polycombustibles
- **Climatisation fixe et mobile**
- **Ventilation fixe et mobile** (déstratification)
- **Déshumidification mobile**

Ces solutions sont disponibles à la **vente** (neuf et occasion) ou à la **location**

Nevo Clean : les matériels et produits de nettoyage industriel

- **Machines de nettoyage :** aspirateurs professionnels et industriels, injecteurs-extracteurs, autolaveuses, balayeuses, monobrosses, nettoyeurs haute pression, ...; disponibles à la vente (neuf et occasion) ou à la location
- **Matériel de nettoyage :** tapis, raclettes, pelles, manches, seaux et mesures, éponges, perches et brosses, gamme alimentaire, gamme arrosage, gamme EPI, gamme essuyage, balais, frottoirs, serpillières...
- **Produits de nettoyage :** sol et surface, vaisselle, linge, WC, fours, bois et moquettes, vitres, désodorisation, lavage des mains,...

Fabrication et négoce

V01

NEVO est à votre service depuis 1973