Solutions professionnelles
de chaleur et de froid

Pièces détachées

MA35

742 route de Senones - 88420 Moyenmoutier
Tél. : 03 29 41 66 75 - Fax : 03 29 42 01 13 - contact@nevo.fr
Adresse postale : NEVO - BP11 - 88480 Etival-Clairefontaine
www.nevo.fr

SARL au capital de 50 000 €
RC Épinal B 480 311 968
APE 2825Z
TVA n° FR 43 480 311 968

MA35 – Vue éclatée

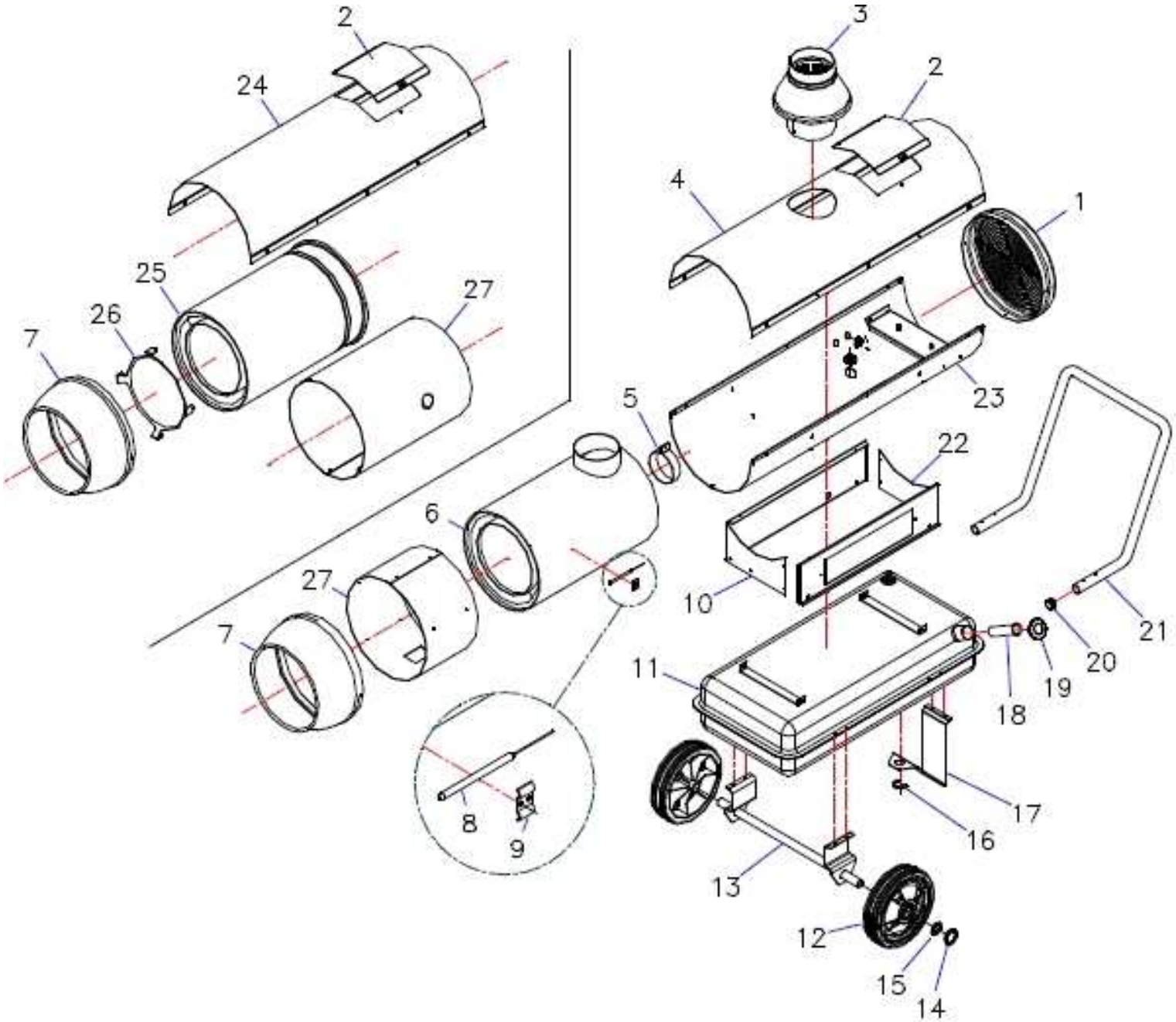

MA35 – Vue éclatée

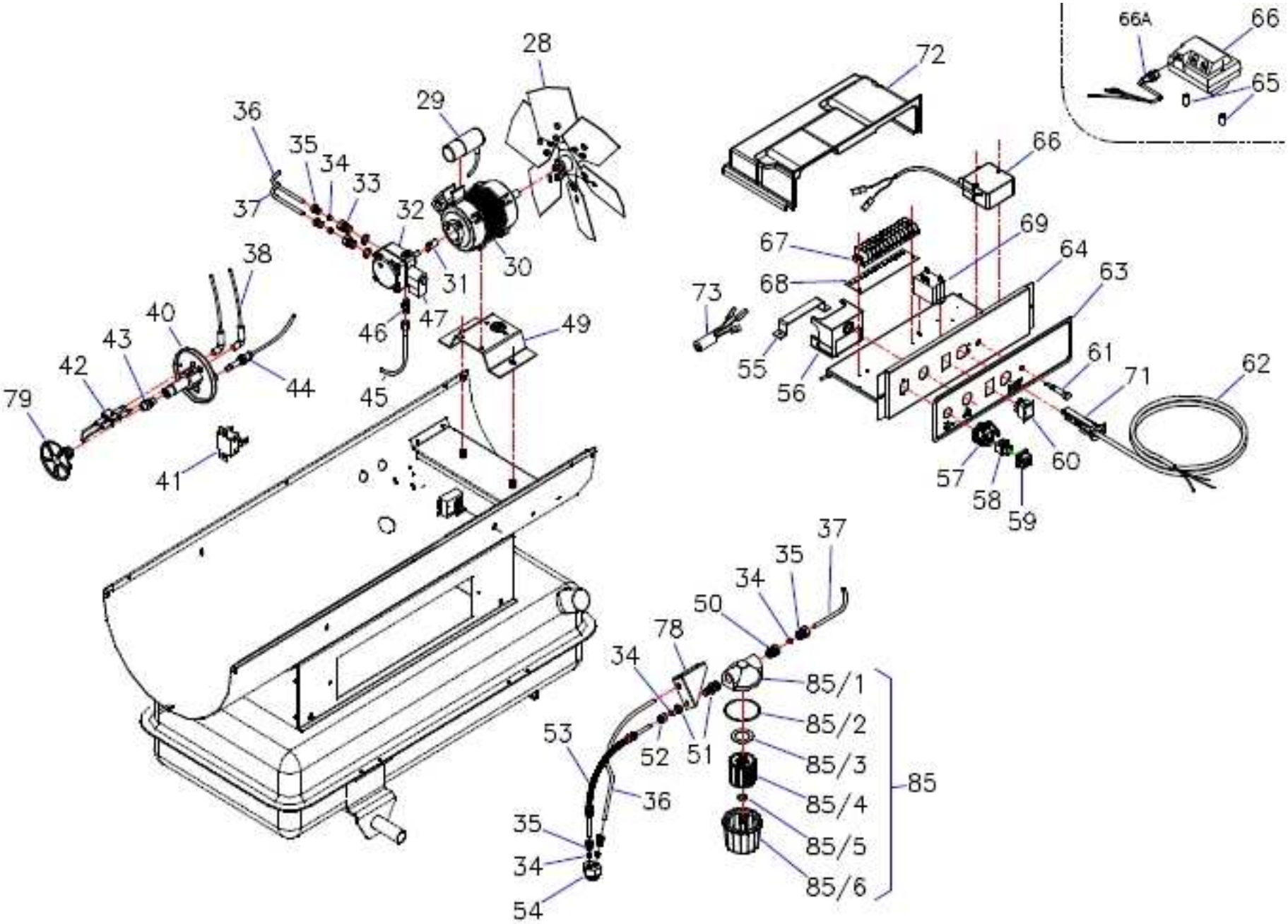

Liste des pièces de rechange

Rep.	Deutsch	English	Français	EDV-Nr.
1	Schutzgitter	Grill	Grille	004657
2	Montagedeckel *	Door	Capot d'inspection	004660
3	Abgasanschluß *	Exhaust hood	Cheminée	004589
3	Abgasanschluß 2002/03	Exhaust hood	Cheminée	027674
4	Oberteil/Deckel	Cover	Couvercle	027675
5	Luftklappe	Air lock	Volet d'air	004591
6	Brennkammer	Chamber	Chambre	004994
7	Ausblaskegel *	Air diffuser	Cône diffuseur	004594
8	Thermostat(STB)	Thermostat	Thermostat	005001
9	Thermostathalter(STB)	Thermostat holder	Thermostat manche	
10	Gehäusesockel	Panel	Tableau	
11	Tank *	Tank	Réservoir	004596
12	Rad 250mm *	Wheel	Roue	004598
13	Achse *	Axle	Axe	004599
14	Stopfen *	Cap	Bouchon	004601
15	Zackenring *	Seeger	Seeger	004602
16	Seegerring *	Spring	Ressort	004603
17	Fuss *	Feet	Pied	004604
18	Tanksieb *	Filter	Filtre	004605
19	Tankdeckel *	Cap	Bouchon	004606
20	Stopfen	Black cap	Bouchon noir	
21	Griff	Handle	Poignée	
22	Gehäusesockel	Panel	Tableau	
23	Unterteil	Lower body	Corps inférieur	
28	Ventilatorflügel*	Fan	Ventilateur	004683
	D=300 27°	D=300 27°	D=300 27°	
29	Kondensator6,3µF	Capacitor6,3µF	Condensateur6,3µF	004685

30	Motor 240W *	Motor	Moteur	004688
31	Kupplung *	Coupling	Joint	004612
32	Pumpe VM-1 *	Pump	Pompe	004613
	Filtersatz f. Danfoss-Pumpe BFP21	filterset for Danfoss pump BFP21	jeu filtre pour pompe Danfoss BFP21	025909
33	Verschraubung *	Fitting	Raccord	004614
34	Schneidring	Bicone	Olive	004615
35	Verschraubung *	Union	Goulotte	004616
36	Ölleitung-Rücklauf	Hose	Tuyau	004692
37	Ölleitung Pumpe	Hose	Tuyau	004693
38	Zündkabel *	Cable	Câble	004619
	Zündkabel ab 6.03	Cable	Câble	032628
39	Zündstecker *	Terminal head	Borne	004621
40	Brennerkopf*	Burner head	Tête brûleur	004694
41	Thermostat(Nachlauf)01/02*	Thermostat cap	Capsule thermostat	004624
41	Thermostat(Nachlauf)03	Thermostat cap	Capsule thermostat	024031
42	Zündelektrode	Electrode	Electrode	004623
43	Düse 0,85GPH 80° S*	Nozzle	Buse	004697
44	Fotozelle	Photoelektrick.	Photorésistance	004700
45	Ölleitung Pumpe-Düse*	Hose	Tuyau	004631
46	Doppelnippel	Nipple	Mamelon	004632
47	Magnetventil (Delta P.)	Coil	Bobine	004633
47a	Stecker-Kabel	Cable	Câble	005128
49	Halterung	Block	Support	028547
50	Verschraubung*	Fitting	Raccord	004701
51	Verschraubung *	Fitting	Raccord	004652
52	Mutter *	Nut	Ecrou	004653
53	Ölleitung -Ansaugung*	Hose	Tuyau	004654
54	Verschraubung	Fitting	Raccord	004655
55	Befestigungswinkel	Stirrup	Etrier	027671
56	Ölfeuerungsautomat	Flame control	Boitier de contrôle de flamme	006714

56b	Sockel *	Block	Support	004636
57	Steckdosengehäuse	Fixed housing	Gaine fixé	004445
58	Steckdoseneinsatz	Socket	Prise	004447
59	Schutzkappe	Cover	Couvercle	004449
60	Schutzkappe *	Cover	Couvercle	004637
60	Ein/Aus Schalter	On-/off Switch	Interrupteur marche - arrêt	004422
61	Kontrollampe	Alarm	Lampe témoin	004638
61	Kontrollampe IV.02	Alarm	Lampe témoin	027677
62	Netzkabel	Cable	Câble	004639
63	Mutter	Nut	Ecrou	
65	Schalttafel	Instrument Panel	Tableau bord	
66	Transformator	Transformer	Transformateur	035909
66a	Transformatorkabel	Transformer cable	Transformateur câble	027670
67	Klemmleiste 2002/03	Terminal board	Bornes	
67a	Klemmleiste 2001/02	Terminal board	Bornes	
69	Schalter *	Switch	Intérrupteur	004644
69a	Schalter ab IV02	Switch	Interrupteur	004422
69	Relais	Relay	Relais	032680
70	Sicherungshalter	Fuse carrier	Porte fusée	004539
71	Sicherung 2002/03	Fuse	Fusée	004954
71	Sicherung 2001/02*	Fuse	Fusée	005002
72	Deckel	Cover	Couvercle	028549
73	Netzfilter	Line filter	Filtre d'alimentation	044130
78	Haltebügel	Block	Support	
79	Stauscheibe*	Deflector	Déflecteur	005135
83	Filter, komplett und unbeheizt	Filter	Filtre	023382
83	Filter, komplett und beheizt	Filter	Filtre	004647
83/1	Filterkopf	Filter	Tête filtre	029467
83/2/3/5	Dichtungssatz *	seal and gasket kit	kit joints	005129
83/5	Filtereinsatz *	Filter	Filtre	004650

83/6	O-Ring*	O-Ring	Joint torique	005131
83/7	Heizpatrone*	Heating element	Préchauffage	004716
83/8	Filtertasse	Filter	Filtre	
83/9	Kabeldurchführung	Fair lead	Passe câble	
85	Filter, komplett	Filter	Filtre	023382
85/4	Filtereinsatz	Filter	Filtre	023383
85/6	Filterglas (PVC)	Filter glass	Verre du filtre	023384
o.Nr.	Blechmutter	Nut	Ecrou	003316
o.Nr.	Schraube	Screw	Vis	

NEVO

La société **Nevo**, qui existe depuis 40 ans, s'est développée autour de **deux spécialités distinctes** :

Nevo Therm : les technologies de la chaleur et du froid dans les locaux industriels, tertiaires et commerciaux

- **Chauffage fixe et mobile :** générateurs d'air chaud, électricité, fioul, gaz, brûleurs polycombustibles
- **Climatisation fixe et mobile**
- **Ventilation fixe et mobile** (déstratification)
- **Déshumidification mobile**

Ces solutions sont disponibles à la **vente** (neuf et occasion) ou à la **location**

Nevo Clean : les matériels et produits de nettoyage industriel

- **Machines de nettoyage :** aspirateurs professionnels et industriels, injecteurs-extracteurs, autolaveuses, balayeuses, monobrosses, nettoyeurs haute pression, ...; disponibles à la vente (neuf et occasion) ou à la location
- **Matériel de nettoyage :** tapis, raclettes, pelles, manches, seaux et mesures, éponges, perches et brosses, gamme alimentaire, gamme arrosage, gamme EPI, gamme essuyage, balais, frottoirs, serpillières...
- **Produits de nettoyage :** sol et surface, vaisselle, linge, WC, fours, bois et moquettes, vitres, désodorisation, lavage des mains,...

Fabrication et négoce

V01

NEVO est à votre service depuis 1973