Solutions professionnelles
de chaleur et de froid

Pièces détachées

KG/UB70-04

742 route de Senones - 88420 Moyenmoutier
Tél. : 03 29 41 66 75 - Fax : 03 29 42 01 13 - contact@nevo.fr
Adresse postale : NEVO - BP11 - 88480 Etival-Clairefontaine
www.nevo.fr

SARL au capital de 50 000 €
RC Épinal B 480 311 968
APE 2825Z
TVA n° FR 43 480 311 968

KG/UB70-04
Vue éclatée

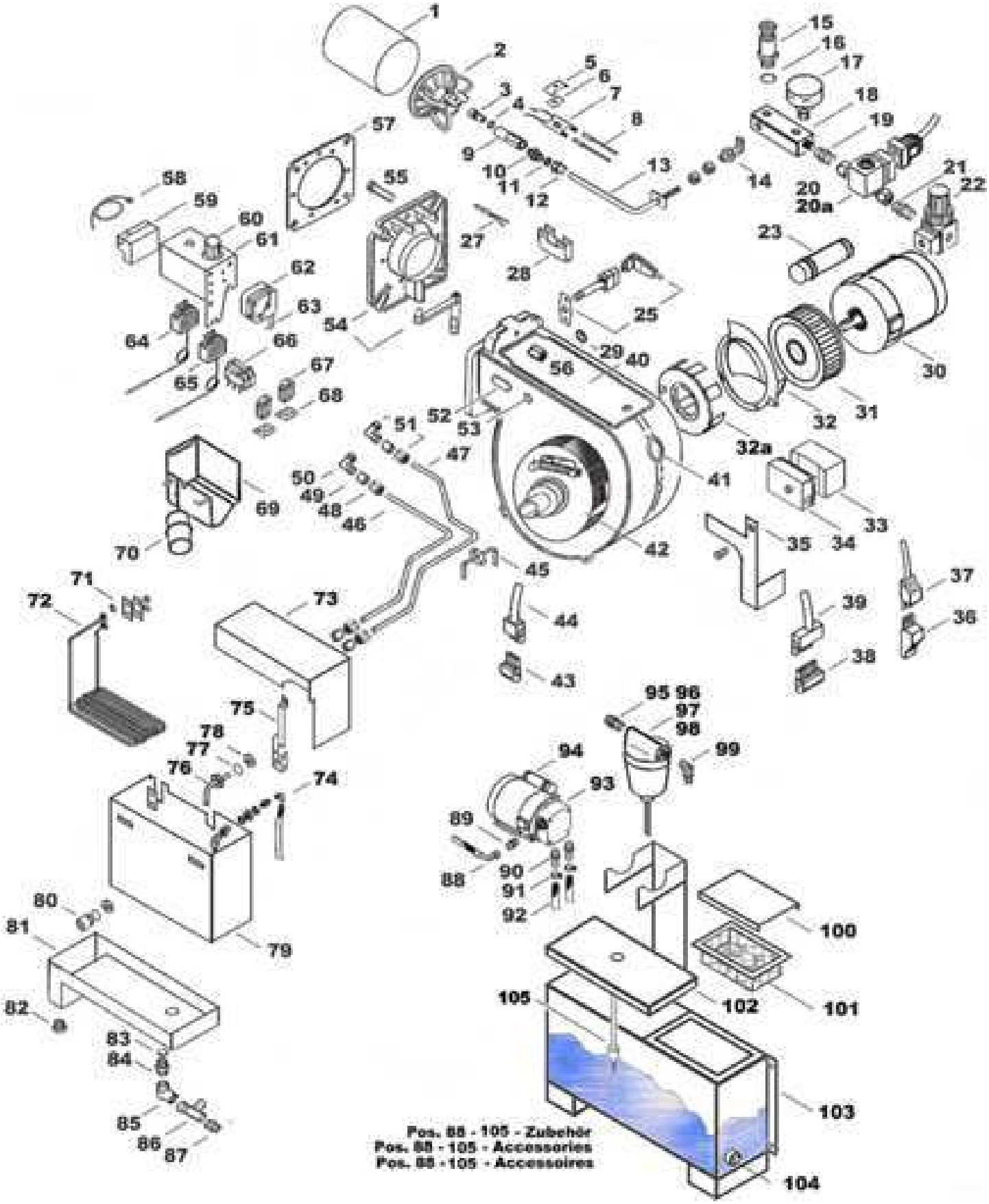

Liste des pièces de rechange KG/UB70-04

Rep.	Deutsch	English	Français	EDV-Nr.
1	Brennerrohr	Burner tube	Tube d'air du brûleur	028231
2	Stauscheibe konisch mit Zündelektrode	Flame ring conical with ignition electrode	Accroche flamme conique avec électrode d'allumage	037225-01
3	Düse	Nozzle	Gicleur	028158
4	O-Ring für Düse	Seal for nozzle	Joint pour gicleur	004360
5	Oberteil Elektrodenhalter	Upper part of electrode fastener	Partie supérieure fixation pour electode	038349
6	Keramikunterlage	Ceramic mat	Sous-main céramique	038350
7	Zündelektrode	Ignition electrode	Electrode d'allumage	038564
8	Zündkabel	Ignition cable	Câble d'allumage	036471
9	Adapter für Düse	Adaptor for nozzle	Adaptateur pour gicleur	037735
10	Nippel	Nipple	Raccord de graissage	034394
11	Klemmring	Clamp ring	Bague de serrage	034393
12	Überwurfmutter	Cup nut	Ecrou-chapeau	034392
13	Verbindungsrohr	Connecting tube	Conduite	034363
14	Verbindungswinkel	Transition piece	Raccord de réduction	034391
15	Sicherheitsventil 1,2 bar	Safety valve 1,2 bar	Soupape de sûreté 1,2 bar	036209
16	Kupferdichtung	Seal copper	Joint cuivre	034407
17	Manometer	Pressure gauge	Manomètre	028140
18	Verteilerstück	Distributor	Equipment de distribution	034366
19	Nippel	Nipple	Raccord de réduction	028142
20	Magnetventil kpl.	Solenoid valve cpl.	Eléctrovanne cpl.	045889
20a	Magnetventilspule	Coil solenoid valve	Bobine électrovanne	045915
21	Nippel	Nipple	Raccord de réduction	034396
22	Primärluftregler	Primary air regulator	Volet d'air primair	023626
23	Kondensator	Capacitor	Condensateur	034812-01
25	Flammenwächter	Photo-electric cell	Cellule photo électrique	040133
27	Heizpatrone	Cartridge heater	Résistance	006769
28	Halter Heizpatrone	Holder cartridge heater	Fixation résistance	038960

29	Kabeldurchführung stopfen	Cable passage	Passé câble	034404
30	Motor	Motor	Moteur	028139-01
31	Ventilatorrad	Fan wheel	Roue à ventilateur	028237
32	Einströmdüse	Inlet nozzle	Buse d'admission	038961
32a	Luftkulisse	Adjusting flap	Clapet de réglage	050338
33	Sockel für Ölfeuerungsautomat	Socket for burner control	Socle pour boîte relais	006595
34	Ölfeuerungsautomat	Burner control	Boîte relais	006411
35	Montageblech	Fitting panel	Support	034405
36	Steckerteil 3-pol.grün	Plug 3-pol green	Prise mâle 3-pol.verte	045891
37	Buchsenteil 3-polig grün	Jack 3-pol.green	Prise femelle 3-pol.verte	045892
38	Stecker 7-polig Brenner	Plug 7-pol.burner	Prise mâle 7-pol.brûleur	006605
39	Buchsenteil 7-polig Brenner	Jack 7-pol.burner	Prise femelle 7-pol. Brûleur	025197
40	Deckel	Cover	Couvercle	034423
41	Schauglas	Gauge glas	Voyant	035536
42	Aufkleber Luftskala	Label air scale	Patch échelle à air	034400
43	Stecker 3-polig schwarz	Prise 3-pol.black	Prise mâle 3-pol. noire	006891
44	Buchsenteil 3-polig schwarz	Jack 3-pol black	Prise femelle 3-pol. noire	006889
45	Anschlussstutzen	Connection	Connexion	038347
46	Verbindungsrohr Öl	Connection pipe oil	Tuyau de raccordement huile	028259
47	Verbindungsrohr Öl	Connection pipe oil	Tuyau de raccordement huile	028260
48	Überwurfmutter	Cup nut	Ecrou-chapeau	038930
49	Schneidring	Cutting ring	Olive	038931
50	Winkelverschraubung	Elbow union	Raccord à vis coude	038929
51	Verschraubung	Screwing	Boulonnage	034942
52	Stopfen Gummi	Stopper rubber	Bouchon caoutchouc	034399
53	Stopfen Gummi oval	Stopper rubber oval	Bouchon caoutchouc ovale	034398
54	Brennerflansch	Burner flange	Collerette brûleur	028137
55	Schraube	Screw	Vis	039068
56	Mutter	Nut	Ecrou	039069
57	Flanschdichtung	Seal flange	Joint bride	028136

58	Kabelanschluss Zündtrafo	Connection Transformer	Raccordement Transformateur d'allumage	036472
59	Zündtrafo	Transformer	Transformateur d'allumage	026640
60	Einstellknopf + Rosette	Setting knob + rosette	Bouton de réglage + rosette	036309
61	Schaltgehäuseabdeckung	Control box lid	Couvercle boîtier de commande	051356
62	Differenzdruckwächter	Differential pressure switch	Pressostat différentiels	036447
63	Differenzdruckwächter Silikonschlauch	Differential pressure switch Silicon tube	Pressostat différentiels Flexible en silicone	004340
64	Sicherheitstemperaturbegrenzer	Overheat thermostat	Limiteur de température	036310
65	Temperaturregler	Temperature regulator	Régulateur de température	036308
66	Mikroschalter	Micro switch	Micro rupteur	006794
67	Relais	Relay	Relais	036469
68	Adapter	Adapter	Adaptateur	036468
69	Schaltgehäusezarge	Control box	Boîtier de commande	042002
70	Schwimmer	Float	Flotteur	028148
71	Dichtung für Heizschlange	Seal for heating coil	Joint pour spirale de chauffage	028309
72	Heizschlange 1100 W	Heating coil 1100 W	Spirale de chauffage 1100 W	028153
73	Brennertankdeckel	Burner tank lid	Couvercle carter brûleur	028152
74	Flexible Leitung	Flexible hose	Flexible	028156
75	Fühlerhalter	Sensor holder	Manche de la sonde	031264
76	Ansaugrohr	Suction pipe	Conduit d’aspiration	028154
77	Kupferdichtung	Seal copper	Joint cuivre	034407
78	Mutter	Nut	Ecrou	038928
79	Brennertank	Burner tank	Carter du brûleur	034384
80	Schwimmerschalter	Contact switch	Commutateur de contact	030589
81	Auffangschale	Overflow tank	Bassin à débordement	034382
82	Siliconstopfen	Threated plug	Bouchon	038927
83	Kupferdichtung	Seal copper	Joint cuivre	034409
84	Nippel 1/2"	Nipple 1/2"	Raccord de graissage 1/2"	034411
85	Winkelstück 1/2"	Angle 1/2"	Coude à plat 1/2"	034410
86	Ablassventil	Drain valve	Soupape de vidange	028150
87	Ablasstutzen	Drain nipple	Manchon de sortie	034811

	ohne Zeichnung	without drawing	sans dessin	
	Düsenstock kpl.	Nozzle connection	Ligne gicleur complète	034386
	Zubehör	Accessories	Accessoires	
88	Schlauchleitung	Hose assembly	Flexible	004020
89	Einschraubstutzen	Screw-in gland	Manchon vissé	004019
90	Einschraubstutzen	Screw-in gland	Manchon vissé	004021
91	Rohrschelle	One-piece clip	Bride d'attache	003897
92	Ölschlauch	Hose pour oil	Tuyau pour mazout	022376
93	Pumpe Förderaggregat	Pump feeding aggregat	Pompe système de réglage	005328
94	Motor Förderaggregat	Motor feeding aggregat	Moteur système de réglage	038687-01
95	Übergangssutzten	Transition piece	Raccord de réduction	003768
96	Filter beheizt	Filter heated	Filtre à chauffage	006711
97	Filtereinsatz	Filter insert	Pièce de rechange	006906
98	Heizpatrone	Heating cartridge	Résistance	006905
99	Winkel-Einschraubverschraubung	Threaded joint angle	Angle à vissage d'insertion	004018
100	Tankklappe	Tank flap	Trappe obturatrice	002449
101	Tanksieb	Tank strainer	Tamis du carter	001460
102	Tankdeckel + Ölfilterhalter	Tankklid + support oil filter	Couvercle du carter + support filtre huile	036571-01
103	Gerätetank	Heater tank	Réservoir principal	001564
104	Verschlussschraube	Screw plug	Vis de fermeture	003734
105	Schwimmer	Float	Flotteur	022336

NEVO

La société **Nevo**, qui existe depuis 40 ans, s'est développée autour de **deux spécialités distinctes** :

Nevo Therm : les technologies de la chaleur et du froid dans les locaux industriels, tertiaires et commerciaux

- **Chauffage fixe et mobile :** générateurs d'air chaud, électricité, fioul, gaz, brûleurs polycombustibles
- **Climatisation fixe et mobile**
- **Ventilation fixe et mobile** (déstratification)
- **Déshumidification mobile**

Ces solutions sont disponibles à la **vente** (neuf et occasion) ou à la **location**

Nevo Clean : les matériels et produits de nettoyage industriel

- **Machines de nettoyage :** aspirateurs professionnels et industriels, injecteurs-extracteurs, autolaveuses, balayeuses, monobrosses, nettoyeurs haute pression, ...; disponibles à la vente (neuf et occasion) ou à la location
- **Matériel de nettoyage :** tapis, raclettes, pelles, manches, seaux et mesures, éponges, perches et brosses, gamme alimentaire, gamme arrosage, gamme EPI, gamme essuyage, balais, frottoirs, serpillières...
- **Produits de nettoyage :** sol et surface, vaisselle, linge, WC, fours, bois et moquettes, vitres, désodorisation, lavage des mains,...

Fabrication et négoce

NEVO est à votre service depuis 1973