Solutions professionnelles
de chaleur et de froid

Pièces détachées

KG/UB20PK

042510-01

742 route de Senones - 88420 Moyenmoutier
Tél. : 03 29 41 66 75 - Fax : 03 29 42 01 13 - contact@nevo.fr
Adresse postale : NEVO - BP11 - 88480 Etival-Clairefontaine
www.nevo.fr

SARL au capital de 50 000 €
RC Épinal B 480 311 968
APE 2825Z
TVA n° FR 43 480 311 968

KG/UB20PK
042510-01
Vue éclatée

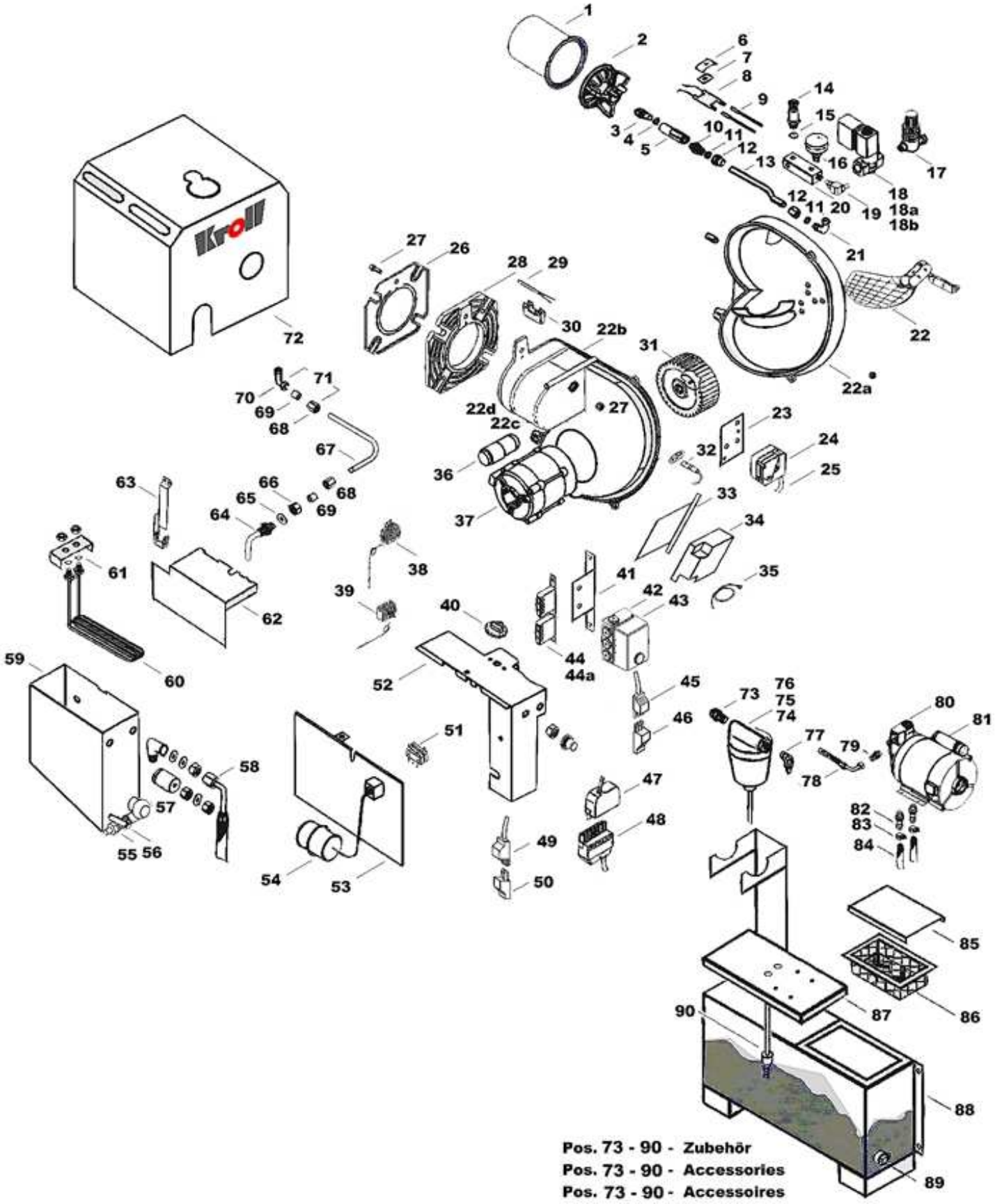

Liste des pièces de rechange KG/UB20PK-042510-01

Rep.	Deutsch	English	Français	EDV-Nr.
1	Brennerrohr	Burner tube	Tube d'air du brûleur	042035
2	Stauscheibe mit Zündelektrode	Flame ring with ignition electrode	Accroche flamme avec électrode d'allumage	043989
3	Düse	Nozzle	Gicleur	039290
	Düse (Zubehör)	Nozzle (Accessories)	Gicleur (Accessoires)	035566
6	Oberteil Elektrodenhalter	Upper part of electrode fastener	Partie supérieure fixation pour électrode	038349
7	Keramikunterlage	Ceramic mat	Sous-main céramique	038350
8	Zündelektrode	Ignition electrode	Electrode d'allumage	039286
9	Zündkabel	Ignition cable	Câble d'allumage	036470
10	Nippel	Nipple	Raccord de graissage	034394
11	Klemmring	Clamp ring	Bague de serrage	034393
12	Überwurfmutter	Cup nut	Ecrou-chapeau	034392
13	Verbindungsrohr	Connecting tube	Conduite	043750
14	Sicherheitsventil 1,2 bar	Safety valve 1,2 bar	Soupape de sûreté 1,2 bar	036209
15	Kupferdichtung	Seal copper	Joint cuivre	034407
16	Manometer	Pressure gauge	Manomètre	028140
17	Primärluftregler	Primary air regulator	Volet d'air primaire	023626
18	Magnetventilspule	Coil solenoid valve	Bobine électrovanne	045915
18a	Magnetventil kpl.	Solenoid valve cpl.	Electrovanne complet	045889
18b	Kabel mit Stecker	Cable with plug	Câble avec prise	045913
19	Verbindungswinkel	Transition piece	Raccord de réduction	043811
20	Verteilerstück	Distributor	Equipment de distribution	034366
21	Verbindungswinkel	Transition piece	Raccord de réduction	034391
22	Sekundärluftregler	Secondairy air regulator	Volet d'air secondaire	043812
22a-22d	Brennergehäuse komplett	Burnerhousing complet	Partie supérieure complète	043813
23	Halter Differenzdruckwächter	Fastener differential pressure switch	Cadre support pour pressostat différentiel	042091
24	Differenzdruckwächter	Differential pressure switch	Pressostat différentiel	036447
25	Silikonschlauch	Silicon tube	Flexible en silicone	004340

26	Flanschdichtung	Seal flange	Joint bride	028136
27	Schraube	Screw	Vis	003496
27	Mutter	Nut	Ecrou	003506
28	Brennerflansch	Burner flange	Collerette brûleur	042037
29	Heizpatrone	Cartridge heater	Résistance	006769
30	Halter Heizpatrone	Holder cartridge heater	Fixation résistance	038960
31	Ventilatorrad	Fan wheel	Hélice du ventilateur	042036
32	Flammenwächter mit Halter	Photo-electric cell withsupport	Cellule photo électrique avec cadre support	044218
33	Halter Zündtrafo	Support transformer	Cadre support transformateur d'allumage	043756
34	Zündtrafo	Transformer	Transformateur d'allumage	026640
35	Kabelanschluss Zündtrafo	Connection transformer	Raccordement transformateur d'allumage	036472
36	Kondensator	Capacitor	Condensateur	046014
37	Motor	Motor	Moteur	043814-01
38	Temperaturregler	Temperature regulator	Régulateur de température	036308
39	Sicherheitstemperaturbegrenzer	Overheat thermostat	Limiteur de température	036310
40	Einstellknopf + Rosette	Setting knob + rosette	Bouton de réglage + rosette	036309
41	Montageblech	Fitting panel	Support	042091
42	Sockel für Ölfeuerungsautomat	Socket for burner control	Socle pour boîtier relais	006595
43	Ölfeuerungsautomat	Burner control	Boîtier relais	006411
44	Relais	Relay	Relais	036469
44a	Halter Relais	Support relay	Cadre support relais	043755
45	Buchsenteil 3-polig grün	Jack 3-pol.green	Prise femelle 3-pol.verte	045892
46	Stecker 3-pol grün	Plug 3-pol.green	Prise mâle 3-pol. Verte	045891
47	Buchsenteil 7-pol Brenner	Jack 7-pol. Burner	Prise femelle 7-pol. Brûleur	025197
48	Stecker 7-pol. Brenner	Plug 7-pol.burner	Prise mâle 7-pol. Brûleur	006605
49	Buchsenteil 3-pol.schwarz	Jack 3-pol.black	Prise femelle 3-pol.noire	006889
50	Stecker 3-pol. Schwarz	Plug 3-pol.black	Prise mâle 3-pol. noire	006891
51	Mikroschalter	Micro switch	Micro rupteur	006794
52	Schaltgehäuseabdeckung	Control box lid	Couvercle boîtier de commande	043753
53	Schwimmerhalter	Float holder	Cadre pour flotteur	042092

54	Schwimmer	Float	Flotteur	028148
55	Ablasstutzen	Drain nipple	Manchon de sortie	034811
56	Ablasshahn	Draining	Purge de vidange	028150
57	Schwimmerschalter	Contact switch	Commutateur de contact	030589
58	Flexible Leitung	Flexible hose	Flexible	028156
59	Brennertank	Burner tank	Carter du brûleur	042090
60	Heizschlange	Heating coil	Spirale de chauffage	041187
61	Dichtung für Heizschlange	Seal for heating coil	Joint pour spirale de chauffage	028309
62	Brennertankdeckel	Burner tank lid	Couvercle carter brûleur	043754
63	Fühlerhalter	Sensor holder	Manche de la sonde	031264
64	Ansaugrohr	Suction pipe	Conduit d'aspiration	043752
65	Kupferdichtung	Seal copper	Joint cuivre	034407
66	Mutter	Nut	Ecrou	038928
67	Verbindungsrohr Öl	Connection pipe oil	Tuyau de raccordement huile	043751
68	Überwurfmutter	Cup nut	Ecrou-chapeau	038930
69	Schneidring	Cutting ring	Raccord vissé à bague coupante	038931
70	Winkel	Elbow	Raccord	038929
71	Winkelverschraubung	Elbow union	Raccord à vis coude	034942
72	Brennerverkleidung (Zubehör)	Burner top (accessories)	Capot de brûleur (accessoires)	042703
	ohne Zeichnung	**without drawing**	**sans dessin**	
	Stauscheibe mit Zündelektrode	Flame ring with ignition elektrode	Accroche flamme avec électrode d'allumage	043989
	Düsenstock kpl.	Nozzle connection	Ligne gicleur complète	043815
	Zubehör	**Accessories**	**Accessoires**	
73	Übergangssutzten	Transition piece	Raccord de réduction	003768
74	Filter beheizt	Filter heated	Filtre à chauffage	006711
75	Filtereinsatz	Filter insert	Pièce de rechange	006906
76	Heizpatrone	Heating cartridge	Résistance	006905
77	Winkel-Einschraubverschraubung	Threaded joint angle	Angle à vissage d'insertion	004018
78	Schlauchleitung	Hose assembly	Flexible	004020
79	Einschraubstutzen	Screw-in gland	Manchon vissé	004019

80	Pumpe Förderaggregat	Pump feeding aggregat	Pompe système de réglage	005328
81	Motor Förderaggregat	Motor feeding aggregat	Moteur système de réglage	038687-01
82	Einschraubstutzen	Screw-in gland	Manchon vissé	004021
83	Rohrschelle	One-piece clip	Bride d'attache	003897
84	Ölschlauch	Hose pour oil	Tuyau pour mazout	022376
85	Tankklappe	Tank flap	Trappe obturatrice	002449
86	Tanksieb	Tank strainer	Tamis du carter	001460
87	Tankdeckel + Ölfilterhalter	Tankklid + support oil filter	Couvercle du carter + support filtre huile	036571-01
88	Gerätetank	Heater tank	Réservoir principal	001564
89	Verschlussschraube	Screw plug	Vis de fermeture	003734
90	Schwimmer	Float	Flotteur	022136

NEVO

La société **Nevo**, qui existe depuis 40 ans, s'est développée autour de **deux spécialités distinctes** :

Nevo Therm : les technologies de la chaleur et du froid dans les locaux industriels, tertiaires et commerciaux

- **Chauffage fixe et mobile :** générateurs d'air chaud, électricité, fioul, gaz, brûleurs polycombustibles
- **Climatisation fixe et mobile**
- **Ventilation fixe et mobile** (déstratification)
- **Déshumidification mobile**

Ces solutions sont disponibles à la **vente** (neuf et occasion) ou à la **location**

Nevo Clean : les matériels et produits de nettoyage industriel

- **Machines de nettoyage :** aspirateurs professionnels et industriels, injecteurs-extracteurs, autolaveuses, balayeuses, monobrosses, nettoyeurs haute pression, ...; disponibles à la vente (neuf et occasion) ou à la location
- **Matériel de nettoyage :** tapis, raclettes, pelles, manches, seaux et mesures, éponges, perches et brosses, gamme alimentaire, gamme arrosage, gamme EPI, gamme essuyage, balais, frottoirs, serpillières...
- **Produits de nettoyage :** sol et surface, vaisselle, linge, WC, fours, bois et moquettes, vitres, désodorisation, lavage des mains,...

Fabrication et négoce

NEVO est à votre service depuis 1973