Solutions professionnelles
de chaleur et de froid

# Pièces détachées

# IR33

**Article 024411**



742 route de Senones - 88420 Moyenmoutier
Tél. : 03 29 41 66 75 - Fax : 03 29 42 01 13 - contact@nevo.fr
Adresse postale : NEVO - BP11 - 88480 Etival-Clairefontaine
www.nevo.fr

SARL au capital de 50 000 €
RC Épinal B 480 311 968
APE 2825Z
TVA n° FR 43 480 311 968

# IR33-024411 – Vue éclatée

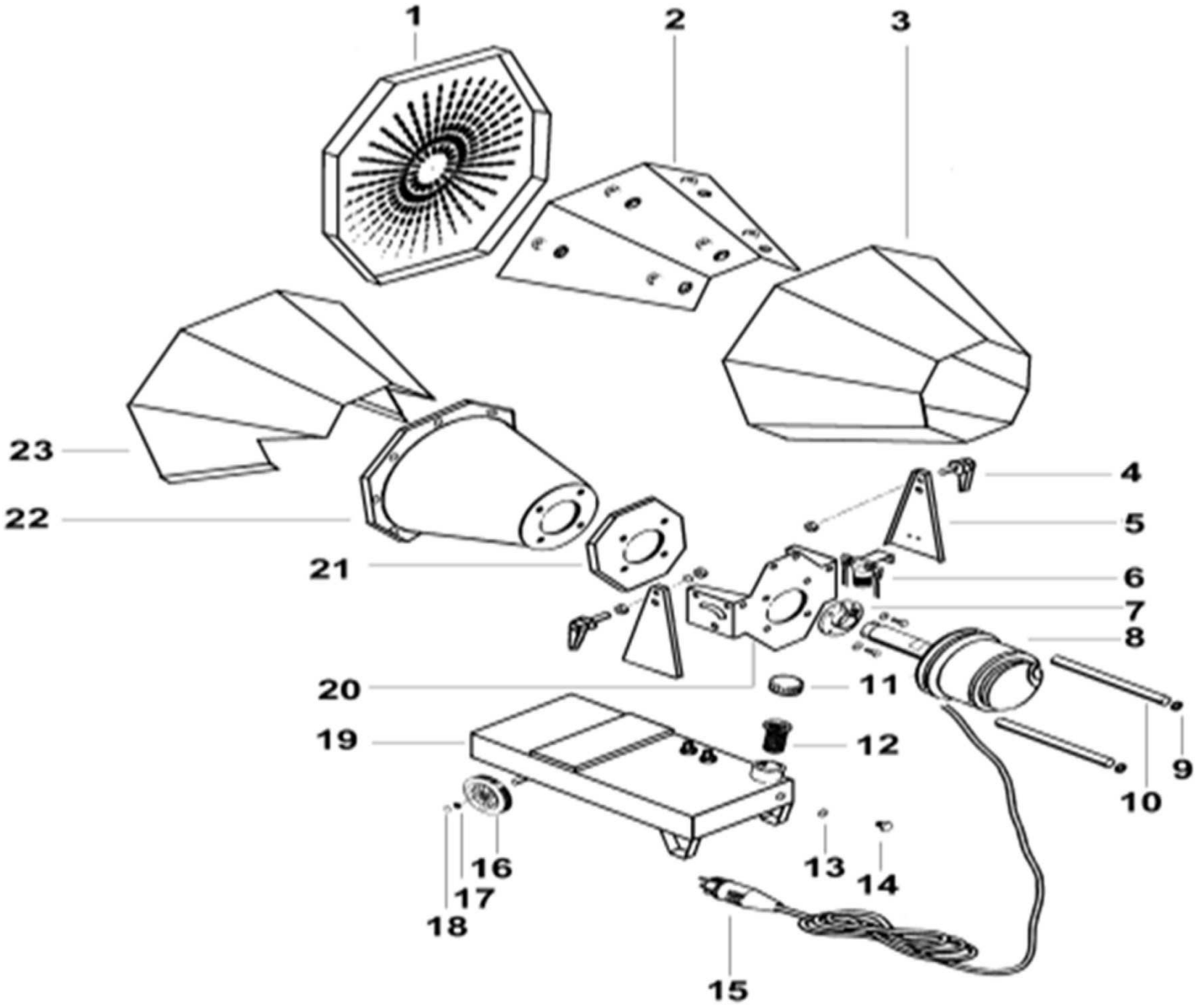

# Liste des pièces de rechange IR33 - 024411

| Rep. | Deutsch | English | Français | EDV-Nr. |
|---|---|---|---|---|
| | Schutzbügel | Protection handle | Etrier de protection | 011776 |
| 1 | Glühblech | Heating wire netting | Grille radiante | 001510 |
| 2 | Hitzeschutzblech | Protective shield | Bouclier | 002057 |
| 3 | Mantel | Housing | Manteau | 002049 |
| 4 | Klemmhebel | Clamping lver | Manette de serrage | 003385 |
| 5 | Stütze links | Support on left | support à gauche | 001512 |
| | Stütze rechts | Support on right | Support à droite | 001511 |
| 6 | Filter | Filter | filtre | 000748 |
| 7 | Brennerflansch | Burner flange | Bride du brûleur | 006237 |
| 8 | Brenner | Burner | Brûleur | 011784 |
| 9 | Stopfen | Threaded plug | Bouchon | 003554 |
| 10 | Haltegriff | Handle | Poignée | 003040 |
| 11 | Tankdeckel | Tanklid | Couvercle du réservoir | 005620 |
| 12 | Ölsieb | Tank strainer | Tamis du fuel du réservoir | 005677 |
| 13 | Dichtring | Seal | Joint | 012778 |
| 14 | Verschlußschraube | Blanking plug | Bouchon fermeture | 003654 |
| 15 | Netzkabel mit Stecker | Power cord with plug | Câble d'alimentation avec prise | 006450 |
| 16 | Rad | Wheel | Roue | 005374 |
| 17 | Scheibe | Washer | Rondelle | 003519 |
| 18 | Schnellbefestiger | Quick fixing device | Attaché rapide | 003764 |
| 19 | Tank | Tank | Réservoir | 000747 |
| 20 | Befestigungsplatte | Fixing plate | Plaque de fixation | 002051 |
| 21 | Deckel | Cover | Couvercle | 001008 |
| 22 | Isolierkegel | Insulating cone | Cône isolant | 011778 |
| 23 | Außenmantel | External housing | Manteau supérieur | 002058 |

# NEVO

La société **Nevo**, qui existe depuis 40 ans, s'est développée autour de **deux spécialités distinctes** :

**Nevo Therm** : les technologies de la chaleur et du froid dans les locaux industriels, tertiaires et commerciaux

- **Chauffage fixe et mobile :** générateurs d'air chaud, électricité, fioul, gaz, brûleurs polycombustibles
- **Climatisation fixe et mobile**
- **Ventilation fixe et mobile** (déstratification)
- **Déshumidification mobile**

Ces solutions sont disponibles à la **vente** (neuf et occasion) ou à la **location**

**Nevo Clean** : les matériels et produits de nettoyage industriel

- **Machines de nettoyage :** aspirateurs professionnels et industriels, injecteurs-extracteurs, autolaveuses, balayeuses, monobrosses, nettoyeurs haute pression, ...; disponibles à la vente (neuf et occasion) ou à la location
- **Matériel de nettoyage :** tapis, raclettes, pelles, manches, seaux et mesures, éponges, perches et brosses, gamme alimentaire, gamme arrosage, gamme EPI, gamme essuyage, balais, frottoirs, serpillières...
- **Produits de nettoyage :** sol et surface, vaisselle, linge, WC, fours, bois et moquettes, vitres, désodorisation, lavage des mains,...

Fabrication et négoce

**NEVO est à votre service depuis 1973**